TEMP MODELS

СДЕЛАНО В РОССИИ

№32288

УПРАВЛЯЕМАЯ РАКЕТА Х-38

МАСШТАБ
1:32

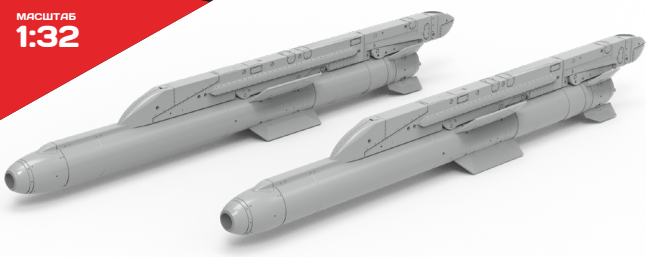

Highly detailed missile H-38

To attach resin parts use cyanoacrylate glue. Для склеивания деталей использовать цианоакрилатный клей

1

Удаление литьевых блоков / removing casting blocks

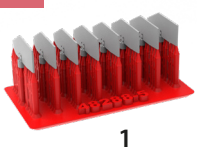

1



4

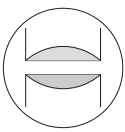



2 X2



3

В местах соединения деталей 2 и 4 шлифовать до небольшого углубления

polish / шлифовать — remove / удалить — to glue / приклеить

2

Сборка / assembling

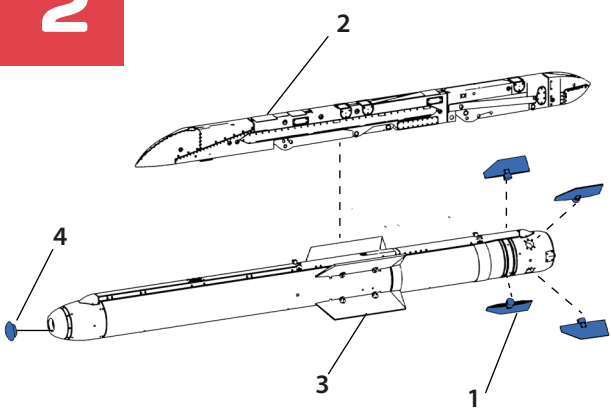

3

Расположение декалей/Decals location

